MOSER SYSTEMELEKTRIK GMBH
ANSCHLUSSSÄULEN ENERGIEPOLLER
UNTERFLURVERTEILER VERTEILERSCHRÄNKE
KERNERSTRASSE 15 74405 GAILDORF GERMANY

PRODUKTDATENBLATT

Edelstahl-Energiepoller
Artikel-Nr. MS62351002C

TECHNISCHE DATEN

Abmessungen:	330x1280mm (DxH)
Schutzart:	IP44
Schutzklasse:	I
Werkstoff:	V2A-Edelstahl, rostfrei (1.4301)
Farbe:	anthrazit
Bestückung:	1 x Doppeldatendose 2xRJ45, Cat.6 1 x Schutzkontakt-Steckdose 16A 2P+E 230V 1 x Schutzkontakt-Steckdose 16A 2P+E 230V (für die Heizung) 1 x CEE 16A 5P 400V 1 x CEE 32A 5P 400V 2 x LS 16A C 1P 1 x LS 16A C 3P 1 x LS 32A C 3P 1 x FI 63/0,03A 4P 1 x Trinkwasseranschluss 3/4“ inkl. Rohrbegleitheizung
max. Vorsicherung:	63A
Einspeiseklemmen:	5x25qmm
Kabeleinführung:	1 x Kabelverschraubung M40, 1 x Kabelverschraubung M16
Gewicht:	ca. 62kg

TELEFON +49 7971 252-70 TELEFAX +49 7971 252-711
E-MAIL info@moser-systemelektrik.de INTERNET www.moser-systemelektrik.de
RECHTSFORM: GMBH, SITZ: GAILDORF, REGISTERGERICHT STUTTGART HRB 756492, UST-IDNR.: DE815420751,
GESCHÄFTSFÜHRER: ALEXANDER KLENK, ALBERTO MAFFUCCI

MOSER SYSTEMELEKTRIK GMBH
ANSCHLUSSSÄULEN ENERGIEPOLLER
UNTERFLURVERTEILER VERTEILERSCHRÄNKE
KERNERSTRASSE 15 74405 GAILDORF GERMANY

PRODUKTDATENBLATT

SEITE 2/2

ABMESSUNGEN

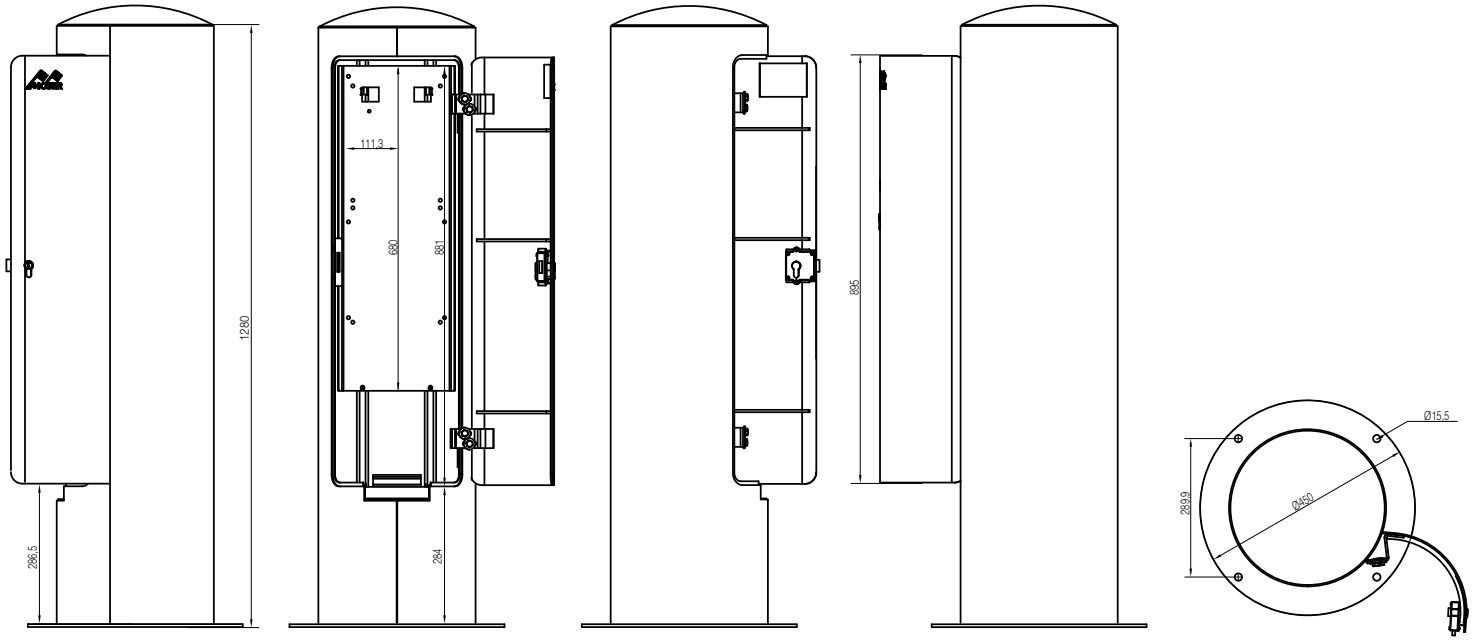

Seite D Seite A Seite C Seite B

Alle Maße in Millimeter.

STROMLAUFPLAN

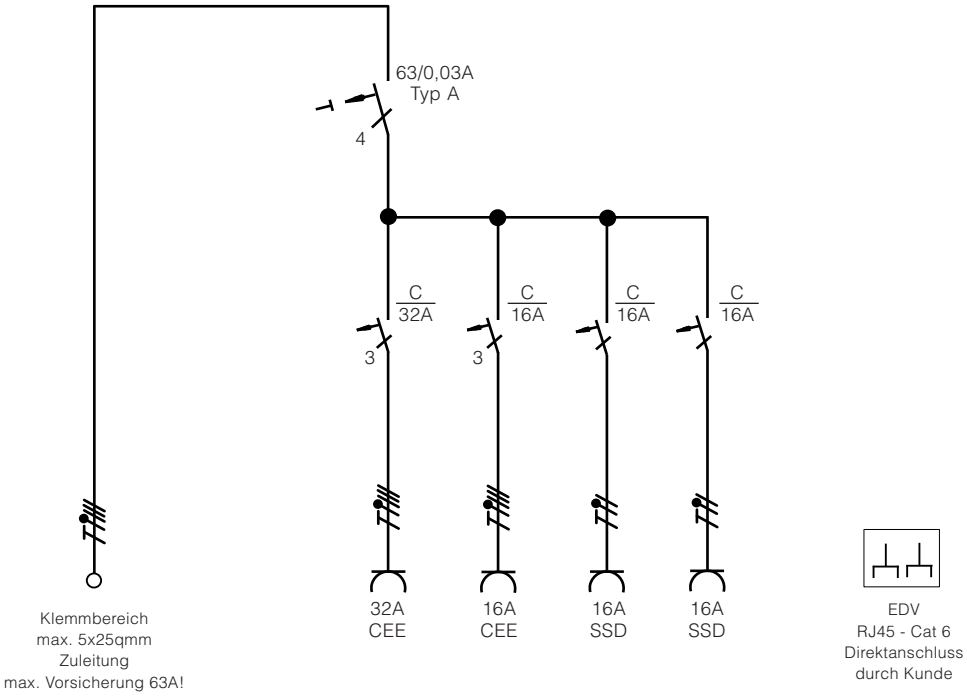

Änderungen und Irrtümer vorbehalten. Für Druckfehler keine Haftung.
Es gelten unsere Liefer- und Zahlungsbedingungen.

TELEFON +49 7971 252-70 TELEFAX +49 7971 252-711
E-MAIL info@moser-systemelektrik.de INTERNET www.moser-systemelektrik.de
RECHTSFORM: GMBH, SITZ: GAILDORF, REGISTERGERICHT STUTTGART HRB 756492, UST-IDNR.: DE815420751,
GESCHÄFTSFÜHRER: ALEXANDER KLENK, ALBERTO MAFFUCCI