MOSER SYSTEMELEKTRIK GMBH
ANSCHLUSSSÄULEN ENERGIEPOLLER
UNTERFLURVERTEILER VERTEILERSCHRÄNKE
KERNERSTRASSE 15 74405 GAILDORF GERMANY

PRODUKTDATENBLATT

MS290 Elektroanschlusssäule
Artikel-Nr. MG41405325C

TECHNISCHE DATEN

Abmessungen:	290x314x1400mm (BxTxH)
Schutzart:	IP44
Schutzklasse:	I
Werkstoff:	Aluminium, eloxiert E6/EV1
Farbe:	anthrazit
Bestückung:	4 x Schutzkontakt-Steckdose 16A 2P+E 230V 1 x CEE 16A 5P 400V 1 x CEE 32A 5P 400V 1 x CEE 63A 5P 400V 4 x LS 16A C 1P 1 x LS 16A C 3P 1 x LS 32A C 3P 2 x LS 63A C 3P 1 x FI 63/0,03A 4P 1 x FI 63/0,3A 4P 1 x Trinkwasseranschluss 1/2“
weitere Einbauten:	Heizgerät 20W 120-240V
max. Vorsicherung	100A
Einspeiseklemmen:	5x35qmm
Lichtmodul:	LED-Orientierungslicht - mit eingelegtem LED-Leuchtband, wasserfest vergossen - LED-Treiber 24V - auf Reihenklemmen 2x2x2,5qmm
Gewicht:	ca. 25kg

TELEFON +49 7971 252-70 TELEFAX +49 7971 252-711
E-MAIL info@moser-systemelektrik.de INTERNET www.moser-systemelektrik.de
RECHTSFORM: GMBH, SITZ: GAILDORF, REGISTERGERICHT STUTTGART HRB 756492, UST-IDNR.: DE815420751,

MOSER SYSTEMELEKTRIK GMBH
ANSCHLUSSSÄULEN ENERGIEPOLLER
UNTERFLURVERTEILER VERTEILERSCHRÄNKE
KERNERSTRASSE 15 74405 GAILDORF GERMANY

PRODUKTDATENBLATT

SEITE 2/2

ABMESSUNGEN

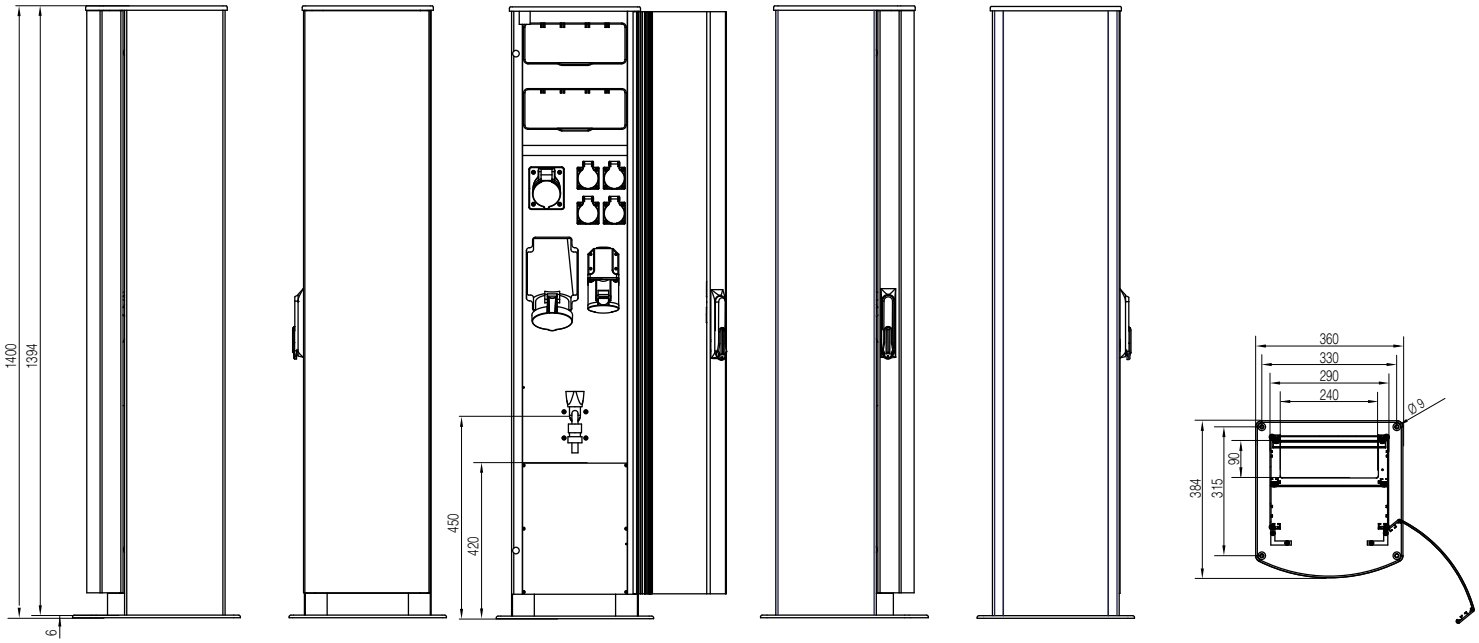

Seite D Seite A Seite A Seite C Seite B

Alle Maße in Millimeter.

STROMLAUFPLAN

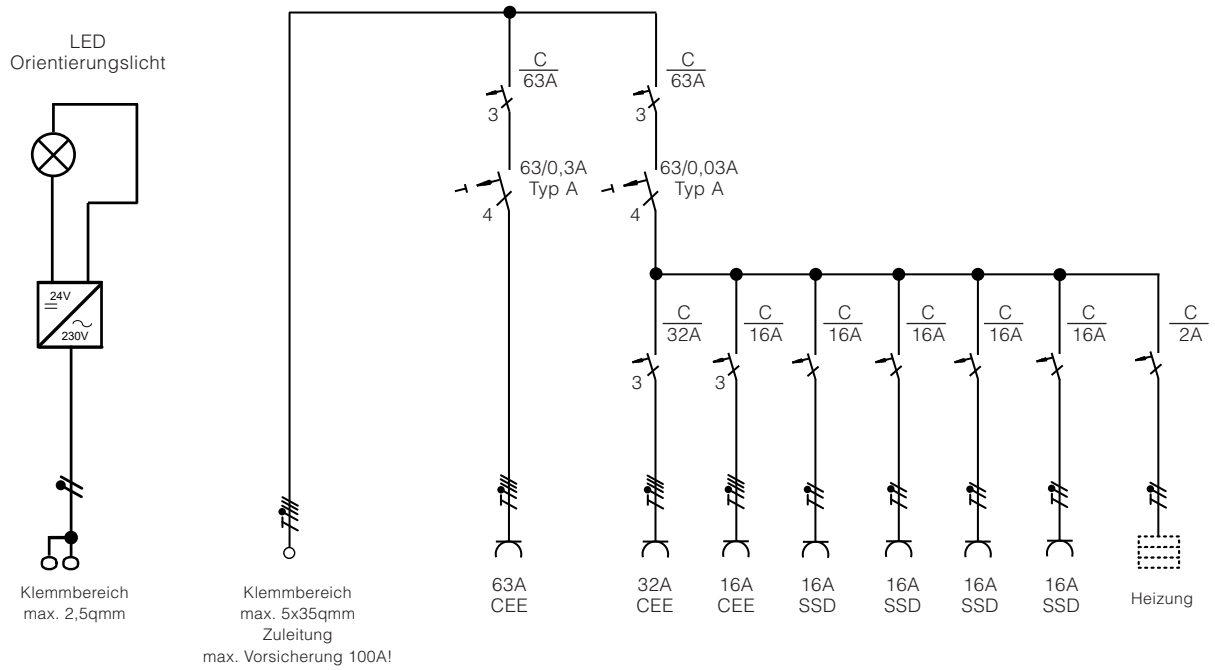

Änderungen und Irrtümer vorbehalten. Für Druckfehler keine Haftung.
Es gelten unsere Liefer- und Zahlungsbedingungen.

TELEFON +49 7971 252-70 TELEFAX +49 7971 252-711
E-MAIL info@moser-systemelektrik.de INTERNET www.moser-systemelektrik.de
RECHTSFORM: GMBH, SITZ: GAILDORF, REGISTERGERICHT STUTTGART HRB 756492, UST-IDNR.: DE815420751,