MOSER SYSTEMELEKTRIK GMBH
ANSCHLUSSSÄULEN ENERGIEPOLLER
UNTERFLURVERTEILER VERTEILERSCHRÄNKE
KERNERSTRASSE 15 74405 GAILDORF GERMANY

PRODUKTDATENBLATT

MS18 Elektroanschlusssäule mit Tür
Artikel-Nr. MDH1007551

TECHNISCHE DATEN

Abmessungen:	180x205x1000mm (BxTxH)
Schutzart:	IP44
Schutzklasse:	I
Werkstoff:	Aluminium, eloxiert E6/EV1
Farbe:	silber
Bestückung:	2 x Schutzkontakt-Steckdose 16A 2P+E 230V 2 x LS 16A C 1P 1 x FI 40/0,03A, 4P 1 x Trinkwasseranschluss 1/2“
max. Vorsicherung:	32A (mit bauseitigem FI 0,03A)
Einspeiseklemmen:	5x6qmm
Gewicht:	ca. 20kg

TELEFON +49 7971 252-70 TELEFAX +49 7971 252-711
E-MAIL info@moser-systemelektrik.de INTERNET www.moser-systemelektrik.de
RECHTSFORM: GMBH, SITZ: GAILDORF, REGISTERGERICHT STUTTGART HRB 756492, UST-IDNR.: DE815420751,

MOSER SYSTEMELEKTRIK GMBH
ANSCHLUSSSÄULEN ENERGIEPOLLER
UNTERFLURVERTEILER VERTEILERSCHRÄNKE
KERNERSTRASSE 15 74405 GAILDORF GERMANY

PRODUKTDATENBLATT

SEITE 2/2

ABMESSUNGEN

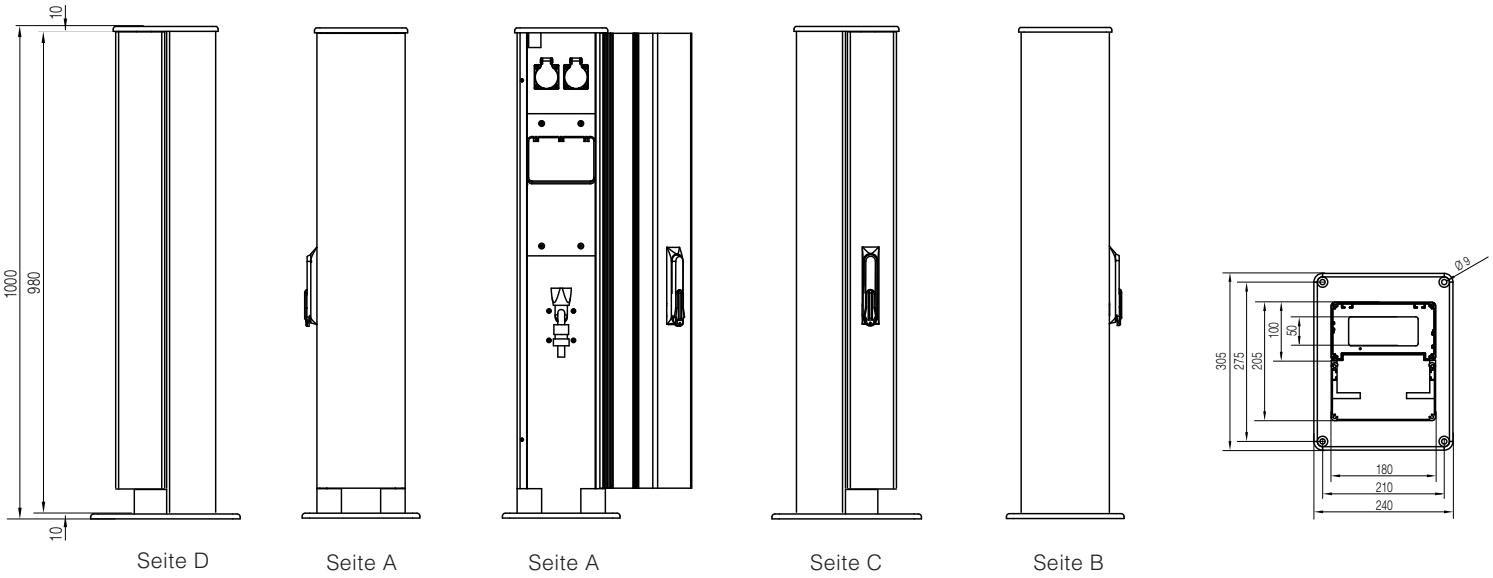

Alle Maße in Millimeter.

STROMLAUFPLAN

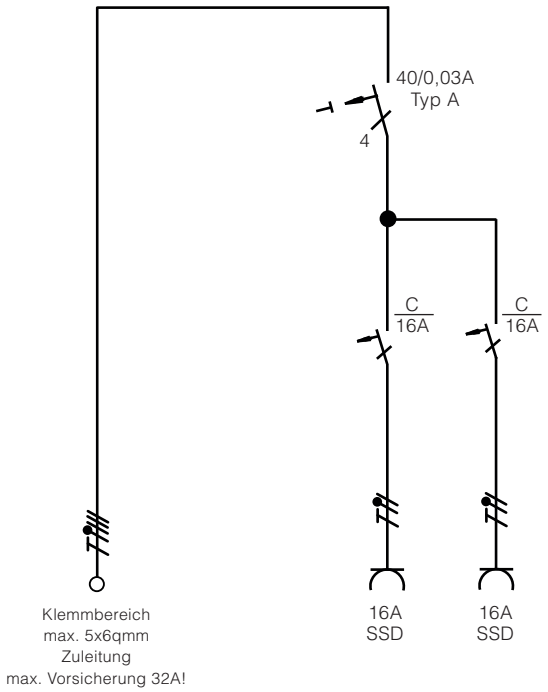

Änderungen und Irrtümer vorbehalten. Für Druckfehler keine Haftung.
Es gelten unsere Liefer- und Zahlungsbedingungen.

TELEFON +49 7971 252-70 TELEFAX +49 7971 252-711
E-MAIL info@moser-systemelektrik.de INTERNET www.moser-systemelektrik.de
RECHTSFORM: GMBH, SITZ: GAILDORF, REGISTERGERICHT STUTTGART HRB 756492, UST-IDNR.: DE815420751,