MOSER SYSTEMELEKTRIK GMBH
ANSCHLUSSSÄULEN ENERGIEPOLLER
UNTERFLURVERTEILER VERTEILERSCHRÄNKE
KERNERSTRASSE 15 74405 GAILDORF GERMANY

PRODUKTDATENBLATT

MS15 Fußplatte
für Steckverbinder
Artikel-Nr. MC10100005

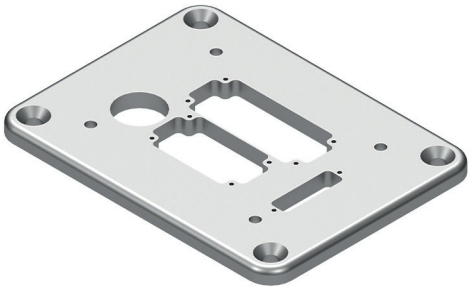

TECHNISCHE DATEN

Abmessungen:	200x150x10mm (BxTxH)
Werkstoff:	Aluminium, eloxiert E6/EV1
Farbe:	silber
Befestigungsmaterial:	4 x Schraube M6x30 A2 (zur Befestigung der Fußplatte am Säulenprofil) 4 x Schraube M8x20 A2
Gewicht:	ca. 0,7kg

ABMESSUNGEN

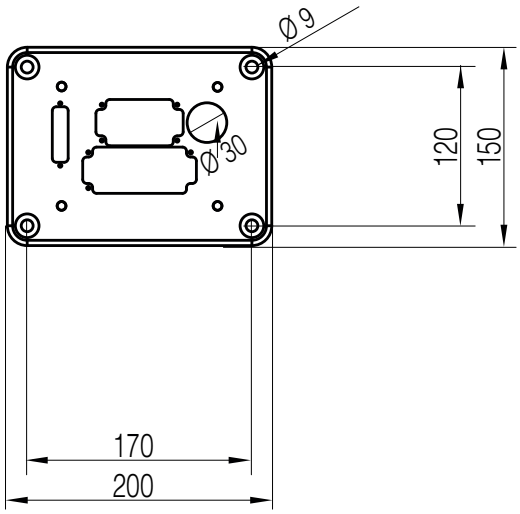

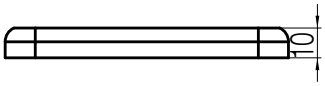

Alle Maße in Millimeter.

TELEFON +49 7971 252-70 TELEFAX +49 7971 252-711
E-MAIL info@moser-systemelektrik.de INTERNET www.moser-systemelektrik.de
RECHTSFORM: GMBH, SITZ: GAILDORF, REGISTERGERICHT STUTTGART HRB 756492, UST-IDNR.: DE815420751,