MOSER SYSTEMELEKTRIK GMBH
ANSCHLUSSSÄULEN ENERGIEPOLLER
UNTERFLURVERTEILER VERTEILERSCHRÄNKE
KERNERSTRASSE 15 74405 GAILDORF GERMANY

PRODUKTDATENBLATT

MS15 Blindabdeckung
Artikel-Nr. MC10060507

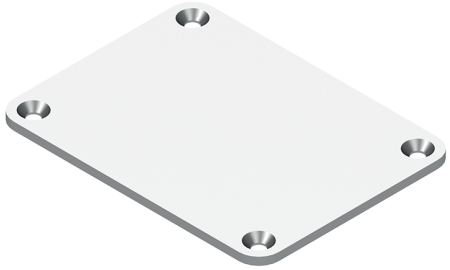

TECHNISCHE DATEN

Abmessungen:	200x150x6mm (BxTxH)
Werkstoff:	Aluminium, eloxiert E6/EV1
Farbe:	silber
Befestigungsmaterial:	4 x Senkschraube M8x16 A2
Gewicht:	ca. 0,6kg

ABMESSUNGEN

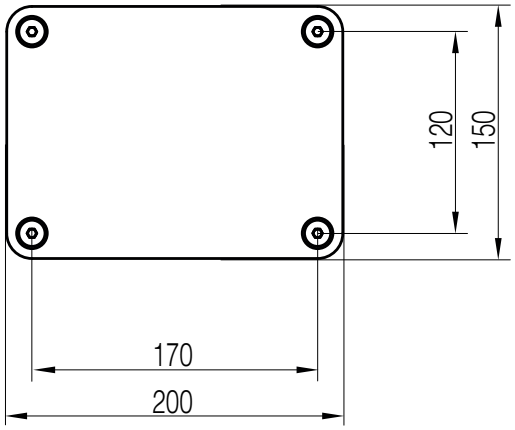

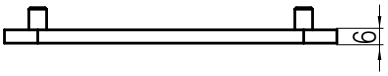

Alle Maße in Millimeter.

TELEFON +49 7971 252-70 TELEFAX +49 7971 252-711
E-MAIL info@moser-systemelektrik.de INTERNET www.moser-systemelektrik.de
RECHTSFORM: GMBH, SITZ: GAILDORF, REGISTERGERICHT STUTTGART HRB 756492, UST-IDNR.: DE815420751,