MOSER SYSTEMELEKTRIK GMBH
ANSCHLUSSSÄULEN ENERGIEPOLLER
UNTERFLURVERTEILER VERTEILERSCHRÄNKE
KERNERSTRASSE 15 74405 GAILDORF GERMANY

PRODUKTDATENBLATT

MS08 Elektroanschlusssäule
Artikel-Nr. MA50307467

TECHNISCHE DATEN

Abmessungen:	80x70x300mm (BxTxH)
Schutzart:	IP20
Schutzklasse:	I
Werkstoff:	Aluminium, eloxiert E6/EV1
Farbe:	silber
Bestückung:	Seite A: 3 x Schutzkontakt-Steckdose 16A 2P+E 230V
max. Vorsicherung:	16A (mit bauseitigem FI 0,03A)
Einspeiseklemmen:	3x3x4qmm
Gewicht:	ca. 1,2kg

MOSER SYSTEMELEKTRIK GMBH
ANSCHLUSSSÄULEN ENERGIEPOLLER
UNTERFLURVERTEILER VERTEILERSCHRÄNKE
KERNERSTRASSE 15 74405 GAILDORF GERMANY

PRODUKTDATENBLATT

ABMESSUNGEN

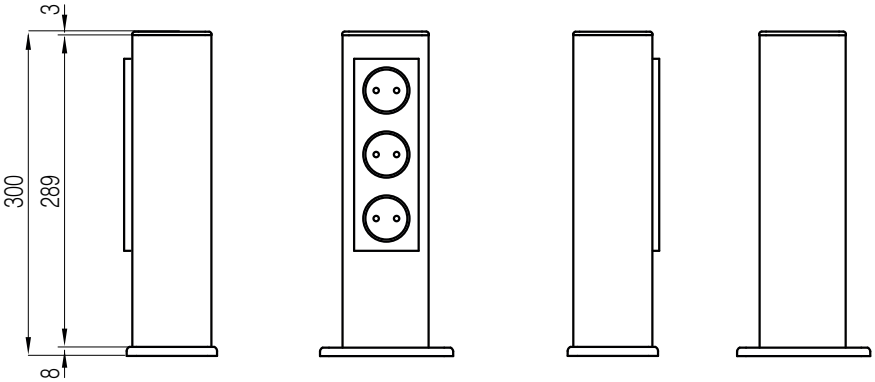

Seite D

Seite A

Seite C

Seite B

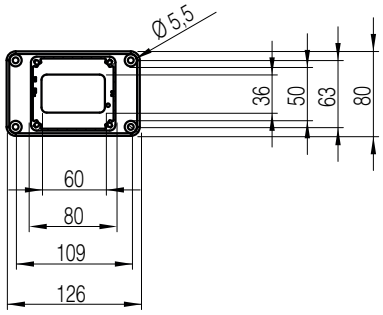

Alle Maße in Millimeter.

STROMLAUFPLAN

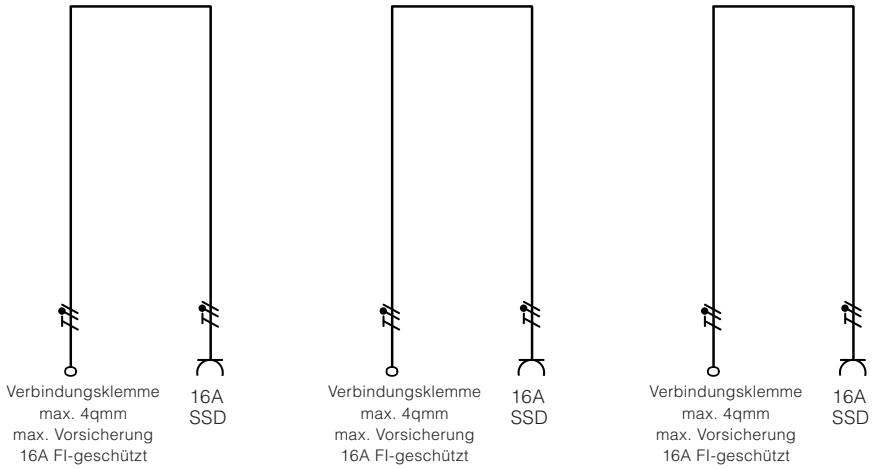

Änderungen und Irrtümer vorbehalten. Für Druckfehler keine Haftung.
Es gelten unsere Liefer- und Zahlungsbedingungen.